# Alkatrészlista BTCN120 RÖGZÍTŐSZEG SZEGECSELŐ 1

| Item | Part Number | Qty | Part |
|---|---|---|---|
| 1 | N510350 | 1 | MARKOLÓ VEDER KÉSZLET No |
| 3 | N468738 | 1 | GOMB KI-ZÁROLÁS No |
| 4 | N490008 | 3 | NINCS MAR TIP No |
| 5 | N471571 | 1 | LENCSÉK RH No |
| 6 | N388602 | 2 | LAPRÚGÓ No |
| 7 | N466948 | 1 | VÁLASZTÓ No |
| 8 | N393495 | 1 | GOMB FELENGEDÉS No |
| 9 | N411486 | 1 | RÚGÓ ÖSSZENYOMÁS No |
| 10 | N410943 | 1 | KAMPÓ No |
| 11 | 330019-52 | 1 | CSAVAR.EGYEDI T15 - M3.5 X 19 No |
| 12 | 330019-24 | 10 | CSAVAR M3 X 19 No |
| 14 | N468840 | 1 | LENCSÉK LH No |
| 20 | N557132 | 1 | TÖRZSLAP No QW |
| 22 | N530964 | 1 | CÍMKE 16 GA No QW |
| 23 | N530965 | 1 | CÍMKE 16 GA No QW |
| 24 | N531189 | 1 | CÍMKE No QW |
| 25 | N519265 | 1 | CÍMKE DEPTH No QW |
| 106 | N517601 | 1 | MEGHAJTÓ No |
| 107 | N568372 | 1 | ALVÁZ SA No QW |
| 108 | N446577 | 1 | SZERVIZKÉSZLET No |
| 109 | N532613 | 1 | VEZÉRLŐ ELEM No |
| 110 | 650974-00 | 2 | KONNEKTOR No |
| 111 | N517617 | 1 | VEZÉRLŐ MODUL SA No QW |
| 113 | N376891 | 2 | TÁNYÉR No |
| 114 | N446578 | 1 | RÚGÓ x2 No |
| 115 | N383361 | 2 | ALÁTÉT No |
| 116 | N410969 | 1 | TŰ No |
| 117 | N491757 | 2 | CSAVAR M4 X 10 T20 No |
| 118 | N386788 | 6 | CSAVAR No |
| 119 | N383360 | 2 | CSAVAR No |
| 120 | N403241 | 3 | CSAVAR No |
| 122 | N439188 | 1 | O-GYŰRŰ No |
| 123 | N465881 | 1 | TÁNYÉR No |
| 142 | N561939 | 1 | TRIP SA No |
| 143 | N587377 | 1 | TRIP SA No |
| 144 | N378115 | 1 | RÚGÓ ÖSSZENYOMÁS No |
| 145 | N378116 | 1 | FEDÉL No |
| 146 | N367663 | 1 | BEÁLLÍTÓ MÉLYSÉG No |
| 147 | N367666 | 1 | FEDÉL No |
| 148 | N379045 | 7 | CSAVAR No |
| 151 | N377231 | 1 | KERET BAL No |
| 152 | N496177 | 1 | KERET JOBB No |
| 154 | N378063 | 1 | LOKÁTOR RH No |
| 155 | N377923 | 1 | LOKÁTOR LH No |
| 156 | N376266 | 1 | RÖGZÍTŐELEM No |
| 158 | 613619-00 | 3 | CSAVAR M4 x 18 - T20 No |
| 171 | N515988 | 1 | TÁMASZTÁS No |
| 172 | N528907 | 1 | LÖKHÁRÍTÓ No |
| 173 | N528908 | 1 | RÖGZÍTŐELEM No |
| 174 | N367683 | 1 | TÁNYÉR No |
| 175 | N455371 | 1 | EMELŐ No |
| 181 | N507108 | 1 | ORR No |
| 182 | N511709 | 1 | BÉLÉS No |
| 183 | 181916 | 1 | TALPLEMEZ No |
| 184 | N513949 | 1 | TÁR SA No |
| 185 | 180564 | 1 | STOP No |
| 186 | 9R205613 | 1 | TOLÓ No |
| 187 | 9R199720 | 2 | CSAVAR M5x0.8x20 No |
| 188 | MSC5080-16 | 2 | CSAVAR M5x0.80x16 No |
| 189 | MHE5080-100 | 2 | ZÁRÓANYA M5x0.80 No |
| 213 | N590300 | 1 | MOTOR SA No QW |
| 215 | 391814-00 | 3 | ALÁTÉTGYŰRŰ No |
| 216 | 330016-26 | 2 | ALÁTÉT 9 X 3.25 X .0607 No |
| 241 | N439725 | 2 | SÍN No |
| 242 | N378014 | 2 | LÖKHÁRÍTÓ No |
| 243 | N402150 | 2 | CSIPTETŐ No |
| 252 | N517601 | 1 | MEGHAJTÓ No |
| 253 | 392206-00 | 1 | CSIPTETŐ No |
| 260 | N415948 | 1 | RÚGÓ ÖSSZENYOMÁS No |
| 262 | N446579 | 1 | SZOLENOID SZERELÉK No |
| 263 | 633207-00 | 1 | TŰ No |
| 274 | N377077 | 1 | TORZIÓS RÚGÓ No |
| 302 | N507587 | 1 | AJTÓ No |
| 307 | N508752 | 1 | ÉRINTKEZÉS No |
| 309 | N501170 | 1 | FEDÉL NOSE No |
| 311 | 181920 | 1 | TŰ M3x16mm No |
| 312 | N469099 | 1 | TŰ No |
| 313 | N469155 | 1 | ALÁTÉTGYŰRŰ No |
| 391 | 180553 | 1 | KONZOL No |
| 392 | 9R196740 | 1 | RÚGÓ No |
| 393 | 195327 | 1 | ORSÓS TŰ No |
| 394 | 9R205606 | 1 | TŰ M3 X 22 No |
| 860 | H1400198008 | 1 | KAR No |
| 861 | 1004743-37 | 1 | KÉSZLETDOBOZ TSTAK VI No |
| 862 | H1500082008 | 2 | RETESZ No |
| 863 | P910190 | 2 | RETESZ No |
| 864 | N521943 | 1 | HAB No |
| 865 | N492058 | 1 | TÁLCA No |
| 866 | N514873 | 1 | AKKUMULÁTOR 18 V - 4.0AH - 72 BTCB182-XJ No |
| 871 | N497998 | 1 | TÖLTŐ 18V BTCB115-QW No QW |

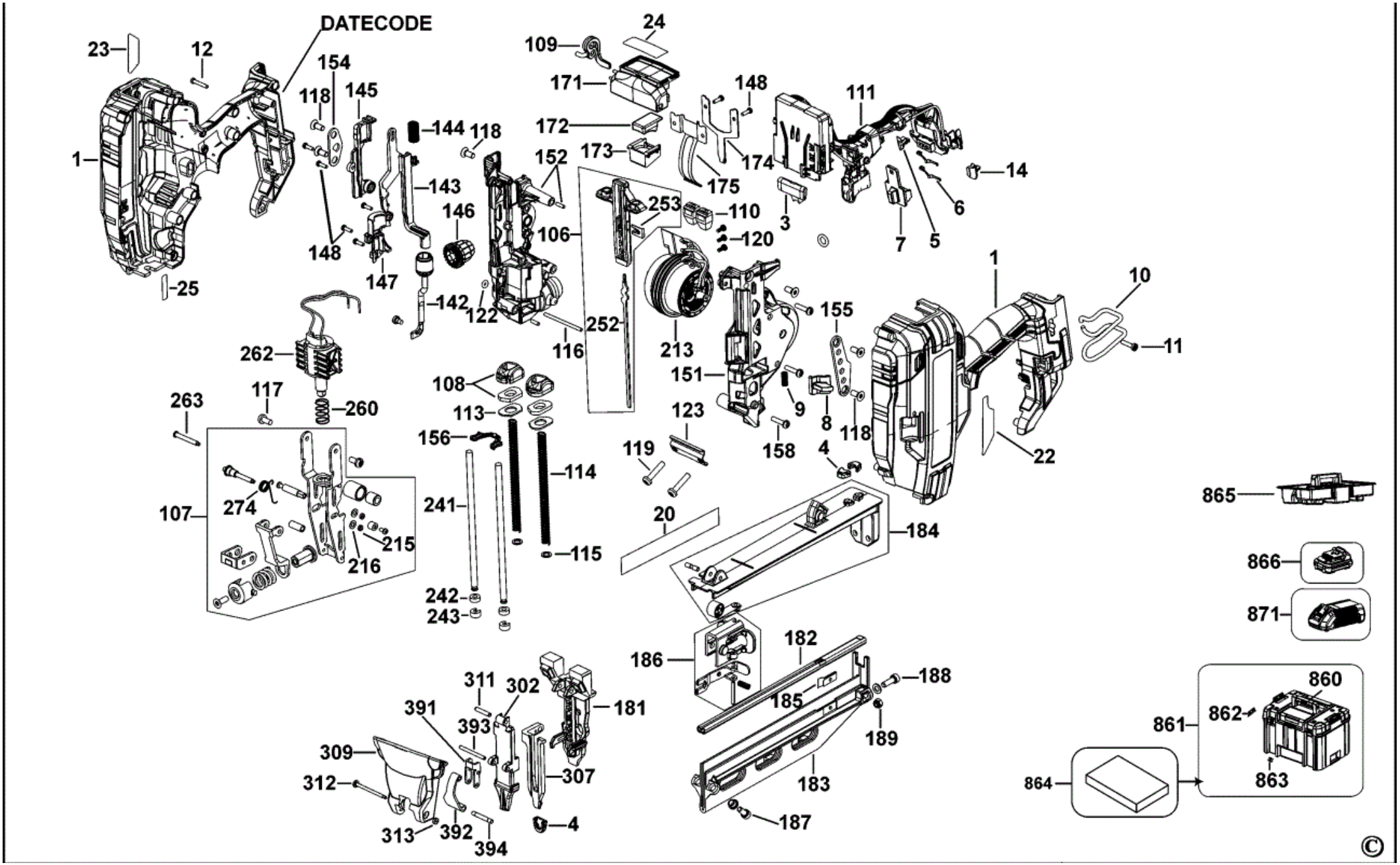
DATECODE
23
12
154
118
145
144
118
109
24
171
148
111
172
173
152
174
175
14
1
143
146
253
110
3
6
106
120
7
5
148
147
142
122
252
116
213
155
1
10
11
25
262
151
9
8
118
22
263
117
260
108
113
156
123
119
158
4
114
107
274
241
20
184
865
215
216
115
866
871
242
243
186
182
188
311
302
185
181
391
393
189
309
307
861
860
862
312
183
864
863
313
392
394
4
187
©